PL APME TO-03

APPLIQUE MURALE YANG

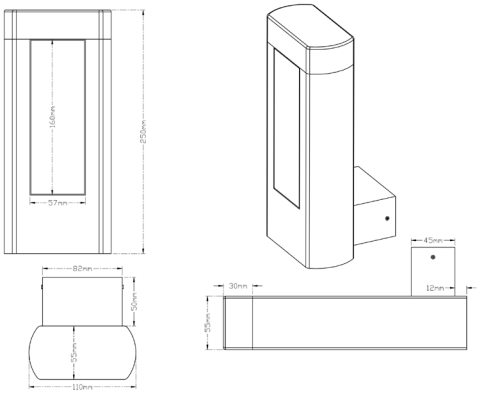

Puissance	4,5W
Tension	230V
Efficacité lumineuse	100 lm/W
Flux lumineux	450 lm
Indice de protection	IP54
Température de la couleur	3000K
Hauteur	55 mm
Longueur	250 mm
Largeur	82 mm
IRC	80
Durée de vie	30’000 heures
Dimmable	Non
Montage	Saillie au mur
Option	Détecteur de présence
Garantie	5 ans

PURE LIGHTING | Route Suisse 35 | CH-1196 Gland Suisse
www.purelighting.ch | T : +41 22 995 93 82